CROSLEY

CR8006A

SONGBIRD

Instruction Manual

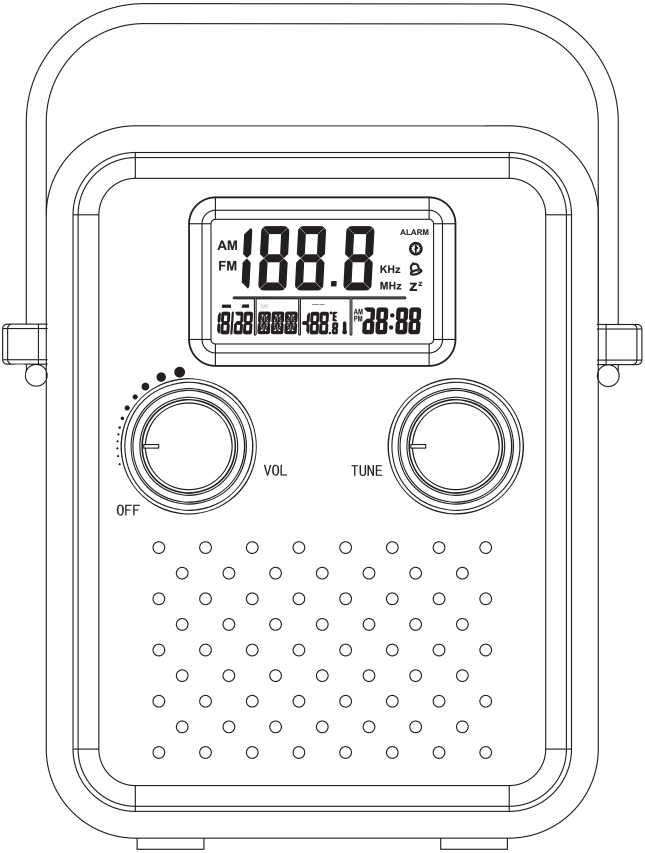

www.crosleyradio.com

IMPORTANT SAFETY INSTRUCTION

PLEASE READ CAREFULLY ALL THE FOLLOWING IMPORTANT SAFEGUARDS THAT ARE APPLICABLE TO YOUR EQUIPMENT

1. Read Instructions - All the safety and operating instructions should be read before the product is operated.
2. Retain instructions - The safety and operating instructions should be retained for future reference.
3. Heed Warnings - All warnings on the product and in the operating Instructions should be adhered to.
4. Follow Instructions - All operating and use instructions should be followed.
5. Cleaning - Unplug this product from the wall outlet before cleaning. Do not use liquid cleaners or aerosol cleaners.Use a damp cloth for cleaning.
6. Attachments - Do not use attachments not recommended by the product manufacturer as they may cause hazards.
7. Water and Moisture - Do not use this product near water - for example, near a bath tub, wash bowl, kitchen sink, or laundry tub; in a wet basement; or near a swimming pool; and the like.
8. A product and cart combination should be moved with care. Quick stops, excessive force, and uneven surfaces may cause the product and cart combination to overturn.

9. Ventilation - Slots and openings in the cabinet are provided for ventilation and to ensure reliable operation of the product and to protect it from overheating, and these openings must not be blocked or covered, The openings should never be blocked by placing the product on a bed, sofa, rug, or other similar surface. This product should not be placed in a built - in installation such as a bookcase or rack unless proper ventilation is provided or the manufacturer's instructions have been adhered to.
10. Power Sources - This product should be operated only from the type of power source indicated on the marking label, if you are not sure of the type of power supply to your home. Consult your product dealer or local power company.For products intended to operate from battery power, or other sources, refer to the operating instructions.
11. Grounding or Polarization - This product may be equipped with a polarized alternating-current line plug (a plug having one blade wider than the other). This plug will fit into the power outlet only one way. This is a safety feature. If you are unable to insert the plug fully into the outlet try reversing the plug, If the plug should still fail to fit, contact your electrician to replace your obsolete outlet. Do not defeat the safety purpose of the polarized plug.
12. Power - Cord Protection - Power - supply cords should be routed so that they are not likely to be walked on or pinched by items placed upon or against them, paying particular attention to cords at plugs, convenience receptacles, and the point where they exit from the product.

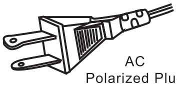

AC
Polarized Plug

13. Lightning - For added protection for this product during a lightning storm, or when it is left unattended and unused for long periods of time, unplug it from the wall outlet and disconnect the antenna or cable system. This will prevent damage to the product due to lightning and power - line surges.
14. Power Lines - An outside antenna system should not be located in the vicinity of overhead power lines or other electric light or power circuits, or where it can fall into such power lines or circuits. When installing an outside antenna system, extreme care should be taken to keep from touching such power lines or circuits as contact with them might be fatal.
15. Overloading - Do not overload wall outlets, extension cords, or integral convenience receptacles as this can result in a risk of fire or electric shock.
16. Object and Liquid Entry - Never push objects of any kind into this product through openings as they may touch dangerous voltage points or short - out parts that could result in a fire or electric shock. Never spill liquid of any kind on the product.
17. Servicing - Do not attempt to service this product yourself as opening or removing covers may expose you to dangerous voltage or other hazards. Refer all servicing to qualified service personnel.
18. Damage Requiring Service - Unplug this product from the wall outlet and refer servicing to qualified service personnel under the following conditions;
    a. When the power-supply cord or plug is damaged.
    b. If liquid has been spilled, or objects have fallen into the product.
    c. If the product has been exposed to rain or water.
    d. If the product does not operate normally by following the operating instructions. Adjust only those controls that are covered by the operating instructions as an improper adjustment of other controls may result in damage and will often require extensive work by a qualified technician to restore the product to its normal operation.
    e. If the product has been dropped or damaged in any way.
    f. When the product exhibits a distinct change in performance - this indicates a need for service.
19. Replacement Parts - When replacement parts are required, be sure the service technician has used replacement parts specified by the manufacturer or have the same characteristics as the original part. Unauthorized substitutions may result in fire, electric shock, or other hazards.
20. Safety Check - Upon completion of any service or repairs to this product, ask the service technician to perform safety checks to determine that the product is in proper operating condition.
21. Wall or ceiling Mounting - The product should be mounted to a wall or ceiling only as recommended by the manufacturer.
22. Heat - The product should be situated away from heat sources such as radiators. Heat registers, stoves, or other products (including amplifiers) that produce heat.

WARNING: Changes or modifications to this unit not expressly approved by the party responsible for compliance could void the user's authority to operate the equipment.

NOTE: This equipment has been tested and found to comply with the limits for a Class B digital device, pursuant to Part 15 of the FCC Rules. These limits are designed to provide reasonable protection against harmful interference in a residential installation. This equipment generates, uses, and can radiate radio frequency energy and, if not installed and used in accordance with the instructions, may cause harmful interference to radio communications. However, there is no guarantee that interference will not occur in a particular installation. If this equipment does cause harmful intereference to radio or television reception, which can be determined by turning the equipment off and on , the user is encouraged to try to correct the interference by one or more of the following measures:

- Reorient or relocate the receiving antenna.
- Increase the separation between the equipment and receiver.
- Connect the equipment into an circuit different from that to which the receiver is connected.
- Consult the dealer or an experienced radio TV technician for help.

WARNING:

TO PREVENT FIRE OR SHOCK HAZARD, DO NOT EXPOSE THIS APPLIANCE TO RAIN OR MOISTURE. DO NOT REMOVE COVER. PILOT LAMPS SOLDERED IN PLACE. NO USER SERVICEABLE PARTS INSIDE. REFER SERVICING TO QUALIFIED SERVICE PERSONNEL.

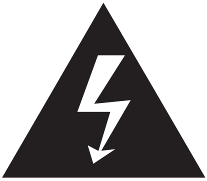

The lighting flash with arrowhead symbol, within an equilateral triangle, is intended to alert user to the presence of uninsulated "dangerous voltage" within the product's enclosure that may be of sufficient magnitude to constitute risk of electric shock to persons.

CAUTION

RISK OF ELECTRIC SHOCK
DO NOT OPEN

CAUTION:
TO REDUCETHE RISK OF ELECTRIC SHOCK, DO NOT REMOVE COVER (OR BACK). NO USER - SERVICEABLE PARTS INSIDE. REFER SERVICING TO QUALIFIED SERVICE PERSONNEL.

The exclamation point within an equilateral triangle is intended to alert user to the presence of important operating and maintenance (servicing) instruction in the literature accompanying the appliance.

SPECIFICATION

Frequency Range	: FM 88-108 MHz
	: AM 530-1700 KHz
Power Source	: AC 120V~60HZ
Power Consumption	: 4.5 W
Antennas	: FM External Antenna
	: AM built-in Ferrite Bar

• DESIGN AND SPECIFICATION SUBJECT TO CHANGE WITHOUT NOTICE.

CROSLEY

1220 East Oak Street • Louisville, Kentucky 40204
www.crosleyradio.com

Welcome

Thank you for purchasing the Crosley SONGBIRD (CR8006A). Before operating this unit, please read this manual thoroughly and retain it for future reference.

About This Manual

Instructions in this manual describe the control functions of the CR8006A.

Included in this package:
- Songbird Radio
- AC Adapter
- AUX IN Cable
- Cell battery X 2

Table of Contents

Getting Started

Control Locators 4
Unpacking.. 5
Power Source.. 5

Operation

Calendar and Clock Operation......... 6
Radio Operation 6
Auto Play Operation 7
Auxiliary Input 7
Headphone Jack 8

General

Troubleshooting Guide...................... 9
Warranty.. 10

Control Locators

Unit Controls

1. LCD
2. Volume Knob
3. Tuner Knob
4. Radios Frequency
5. Alarm Setting Mode Indicator
6. Timer Indicator
7. Alarm ON/OFF Indicator
8. Snooze Mode Indicator
9. Date
10. Temperature
11. Time
12. ADJ Button
13. C/F Button
14. Timer Button
15. AUX IN Jack
16. DC IN Jack
17. Headphone Jack
18. Set Button
19. Mode Button
20. FM/AM Switch
21. Auto/Off/On Switch
22. Battery Compartment
23. AC Adapter

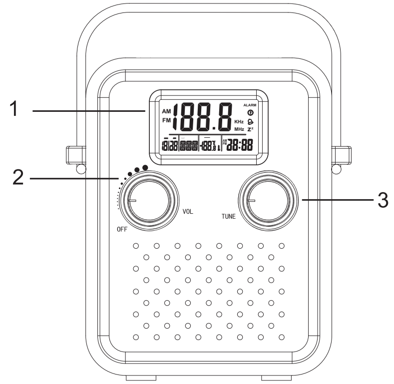

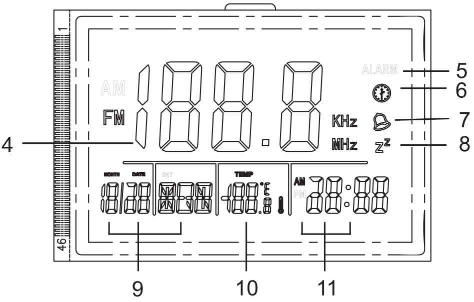

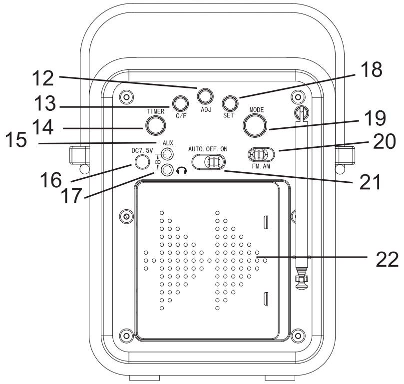

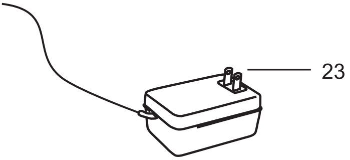

Getting Started

Unpacking

1. Remove packing materials from unit.
   Note: Save all packing materials.

2. Remove tie from AC Adapter(23).

3. Remove supplied audio cable from the gifbox
   Note:Save cable for portable audio component hookup.

Power Source

1. Remove tie from AC Adapter(23).

2. Plug the AC Adapter(23) into appropriate wall outlet.

3. Plug the small end of the power adapter into the DC IN Jack (16) in the back of the unit.

Note: Calendar and clock use two cell batteries. Radio use five AA batteries or the supplied AC adapter

Operation

Calendar and Clock Operation

1. Remove the clear plastic separator inserted between the cell batteries located inside the battery compartment (22).
2. To change the time and date setting, press SET (18) button to get into setting mode. The changeable value will start flashing. Press SET (18) multiple times to switch through hour/minute /year/month/day. Press ADJ (12) to increase or C/F (13) to decrease the corresponding value. Press MODE (19) button anytime during the setting mode will end it immediately and return to default display mode. While it is under default display mode, press ADJ (12) button will toggle between 12/24 hour time display format, and press C/F (13) will toggle between the Celsius/ Fahrenheit temperature display format.
3. To set the alarm and snooze, set the function switch at the back to OFF position, turn the VOLUME KNOB (2) to OFF, make sure the clock is under default display mode, press MODE (19) button once to enter alarm setting mode. "ALARM" indicator will show on the LCD screen. Use ADJ (12) button to activate/disable the alarm mode, press it once to activate regular alarm mode "🔔" twice for snooze alarm mode "🔔 z^z" and a third time to disable the alarm mode. Press SET (18) button to switch through hour/minute/alarm snoozing interval (1-60 minutes)/alarm sound (8 options). Press ADJ (12) to increase or C/F (13) to decrease the value. When under regular alarm mode, press any button will stop the alarm; when under snooze alarm mode, press SET (18) button to fully stop the alarm and any other button to keep the snooze at the time interval set by you.
4. To set the countdown timer, set the function switch at the back to OFF position, turn the VOLUME KNOB (2) to OFF, press TIMER (14) button to enter countdown timer mode, "⏱" will show on the LCD screen. Press SET (18) to switch between hour/minute/second. Press ADJ (12) to increase and C/F (13) to decrease the value. Press TIMER (14) again to start the countdown. The selected alarm sound will be played when countdown reaches 0:00:00. If the function switch (21) is set to AUTO instead of OFF and the VOLUME KNOB (2) is set away from its OFF position, the selected radio station will be played when the countdown reaches 0:00:00.

Radio Operation

1. Set the function switch to ON position and set the AM/FM switch to the radio band needed.
2. Turn the VOLUME KNOB (2) to the desired volume level.
3. Turn the TUNER KNOB (3) to the desired radio station. Adjust the antenna for better signal reception ,if needed.

Operation

Auto Play Operation

1. Set the function switch to OFF position, turn the VOLUME KNOB (2) to the desired volume.
2. Follow the steps of setting alarm to set the time for Auto Play,and set the function switch at the back to AUTO position.
3. When the clock reaches the alarm time, if the VOLUME KNOB (2) is set at OFF position,the selected alarm sound (8options) will be played. If VOLUME KNOB (2) is not set at OFF position, the selected radio station will be played.

Note: In order to hear the alarm sound/radio station when the clock hits the preset alarm time, please make sure you are not connecting the radio to any external audio devices through the AUX IN JACK (15), or otherwise, the alarm sound/radio station will be cut off.

Auxiliary Input

1. You can connect external components to your unit by using the Auxiliary Input.
2. Plug Auxiliary cable into the AUX IN JACK (15) on the back side of the Portable radio .
3. Plug the other end of the Auxiliary cable into the output jack on your desired external component.
4. Check the volume level of your external component.
5. Plug the provided POWER ADPTER(23)to the power outlet and the DC IN JACK(16) at the back of unit accordingly.

Operation

Headphone Jack Operation

1. Connect headphone to the HEADPHONE JACK (17).

2. Adjust volume to the desired listening level.

   NOTE: When using headphone , the sound from the unit speakers will be cut off.

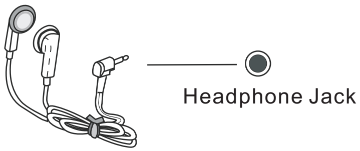

NOTE: Headphone is not included with the unit.

General

Troubleshooting

The unit does not operate.

1. Make sure the AC power adapter is plugged in the wall and the DC Jack at the back of the unit correctly.
2. Check the function switch at the back of the unit and make sure it is not at OFF position.

The sound is distorted.

1. When playing music from the external device using the “AUX IN JACK”, turn off any EQ settings on that device.
2. Lower the volume of the radio or the external device.

The LCD display becomes dim.

1. Replace the cell batteries or the AA batteries.

Limited Manufacturer's Warranty

Crosley Radio, Inc. warrants the product to be free from defects in material and workmanship under normal use for a period of one year from the original date of purchase. This warranty is not transferable. If the product is determined to be defective during the warranty period, the unit will be repaired or replaced at Crosley Radio's sole discretion. This warranty covers manufacturing defects and normal consumer use and does NOT cover damage or failure as a result of abuse, accident, alterations, misuse, neglect, abnormal wear and tear, inadequate maintenance, commercial or unreasonable use, damage caused by power surges, mishandling, accident, acts of God or attempted repair by an unauthorized service agent. Also not covered are cosmetic damages, cords and antennas.

Should this product fail to function in a satisfactory manner, it is best to first contact our technical support team for assistance to ensure it is being operated properly.

Tech Support and Product Questions
CALL TOLL FREE: 1.888.CROSLEY
(1.888.276.7539)

If it is indeed determined that the unit is no longer operational, please contact the retailer from which it was purchased. In many cases, your retailer will be able to provide a replacement unit at no charge within the scope of their return policy. If the retail return period has expired, please contact Crosley Radio directly to participate in the one year protection program.

Crosley 1 Year Warranty Program
CALL TOLL FREE: 1.800.926.7801

You will need to contact our offices M-F 8am-5pm EST to obtain an RA (Return Authorization) Number. You will be instructed to send the unit (at your cost) to our offices in its original packaging (or reasonable substitute to prevent damage.) You will need to clearly mark your RA number on the outside packaging and include the original sales receipt (or a copy) indicating date of purchase, amount paid, and place of purchase. You will also need to include your full name, shipping address and daytime contact number. You will be instructed to include a check or money order for any applicable return shipping and handling fees. A Crosley advisor will confirm the fees associated with your product's shipping size/weight. Returned products will not be shipped to PO Boxes. Crosley Radio will not be responsible for delays or unprocessed claims resulting from a purchaser's failure to provide any or all of the necessary information.

There are no express warranties except as listed above.
The purchaser's bill of sale is the only proof of warranty entitlement.

This warranty gives the purchaser specified legal rights in addition to any rights which may vary from state to state.

In accordance with the "Moss-Magnuson Warranty Act" of July 10, 1975, this is termed a "limited warranty" which in no way compromises Crosley Radio's high standards of quality and workmanship.

CR8006A

SONGBIRD

Manuel d'Utilisateur

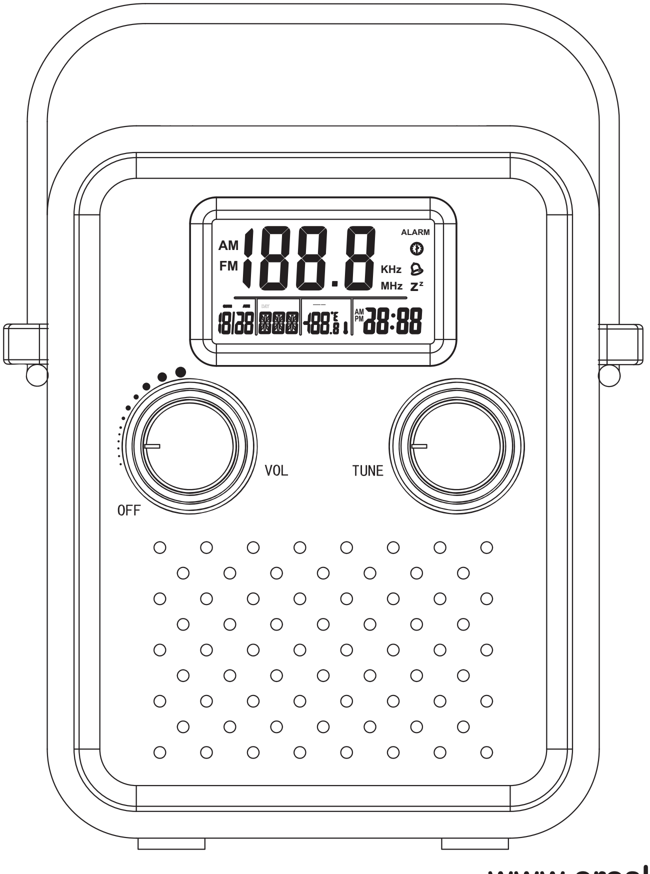

www.crosleyradio.com

AVIS IMPORTANT DE SÛRETE

VEUILLEZ LIRE ATTENTIVEMENT LES PRÉCAUTIONS SUIVANTES QUI S'APPLIQUENT À VOTRE ÉQUIPEMENT.

1.Lisez les instructions – Il faut lire toutes les instructions sur l'opération et les avis de sûreté avant de mettre l'appareil en marche.
2.Conservez les instructions – Il faut garder les instructions en lieu sûr pour utilisation ultérieure.
3.Respectez les avertissements – Il faut suivre tous les avertissements de sûreté imprimés sur l'appareil et dans les instructions écrites.
4.Suivez les instructions – Il faut suivre toutes les instructions pour l'opération de l'appareil.
5.Nettoyage – Débranchez l'appareil de la prise murale avant de le nettoyer. N'employez pas de produits de nettoyage liquides ou aérosols. Utilisez un chiffon sec.
6.Accessoires – N'utilisez pas d'accessoires qui ne sont pas autorisés par le fabricant du produit car ils peuvent provoquer des dangers.
7.Eau et humidité – N'utilisez pas ce produit à proximité de l'eau – par exemple,près d'une baignoire, d'un lavabo, d'un évier, d'une cuve à lessive, dans une cave humide ou près d'une piscine ou toute situation similaire.
8.Il faut déplacer l'appareil avec précaution au cas où il se trouve sur une base. Des arrêts trop vifs, la force excessive ou des surfaces inégales peuvent provoquer une chute de l'appareil.

9.Ventilation – Le coffret de l'appareil est équipé de fentes et d'ouvertures pour la ventilation, pour assurer une opération fiable et pour empêcher qu'il ne surchauffe. Il ne faut pas boucher ou couvrir ces ouvertures. Il ne faut pas placer l'appareil sur un lit, un sofa, une moquette ou n'importe quelle autre surface qui puisse boucher ces ouvertures. Il ne faut pas placer l'appareil sur une étagère ou dans un rack à moins d'assurer une ventilation adéquate et suivre les instructions du fabricant.
10.Sources d'alimentation – Cet appareil doit être alimenté seulement par le type d'alimentation indiqué sur l'étiquette. Au cas où vous ne seriez pas sûr du type d'alimentation disponible à votre domicile, veuillez consulter votre revendeur ou votre société fournisseur d'énergie. Dans le cas de produits conçus pour opérer avec des piles ou d'autres sources d'énergie, rapportez-vous à l'avis d'opération.

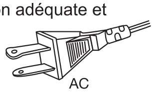

AC
Polarized Plug

11.Mise à la terre ou polarisation – Cet appareil peut être équipé d'une fiche polarisée de cordon d'alimentation en courant alternatif (une fiche dont une broche est plus large que l'autre). Cette fiche ne peut être branchée sur la prise murale que dans un seul sens. Ceci est un dispositif de sûreté. Au cas où vous ne réussiriez pas à brancher la fiche complètement sur la prise, faites pivoter la fiche d'un demi tour et essayez de nouveau. Si la fiche ne rentre toujours pas dans la prise, contactez votre électricien afin de remplacer votre prise désuète. Ne cherchez pas à déjouer le dispositif de sûreté de la fiche polarisée.
12.Alimentation – Protection des cordons – Placez les cordons d'alimentation de telle façon que l'on n'y marche pas dessus ou qu'ils ne soient pas coincés par des objets à proximité ou placés au dessous de ceux-ci. Il faut prêter une attention particulière aux cordons là où ils rentrent dans des prises, dans des multiprises, et là où ils sortent du produit même.
13.Foudre – Pour donner plus de protection à votre appareil lors d'orages avec éclairs ou bien quand il se trouve sans utilisation pendant des périodes prolongées, veuillez le débrancher du secteur et aussi débranchez l'antenne ou le système du câble. Ceci évitera des dommages au produit dus à la foudre ou aux surcharges d'alimentation.
14.Lignes de transmission – Il ne faut pas situer un système d'antenne extérieure dans le voisinage des lignes de transmission électriques ou d'autres circuits de tension ou de lumière ou là où le système d'antenne risque de tomber sur de telles lignes. Lors de l'installation d'un système d'antenne extérieure il faut faire très attention à ne pas venir contacter ces lignes, ce qui pourrait causer danger de mort. La prise murale sert comme dispositif de coupure. Celle-ci doit fonctionner correctement et ne doit pas être entravée lors de l'utilisation prévue. Pour couper l'alimentation de l'appareil, il suffit de débrancher complètement la fiche de la prise de courant murale.
15.Surcharge – Ne surchargez pas les prises murales, les rallonges ou les multiprises. Tout manquement à cet avertissement peut provoquer un incendie ou un choc électrique.
16.Introduction d'objets ou de liquide. N'introduisez jamais d'objet quelconque par les fentes ou les ouvertures qui risque d'entrer en contact avec des points de voltage ou de faire un court-circuit qui peut provoquer un incendie ou un choc électrique. Ne déversez jamais de liquide quelconque sur l'appareil.
17.Réparation – Ne cherchez pas à réparer cet appareil vous-même car à l'ouverture du coffret vous risquez d'entrer en contact avec le voltage ou d'autres dangers. Confiez toute réparation au personnel de service qualifié.
18. Dommages qui demandent une réparation – Débranchez l'appareil de la prise murale et adressez-vous au personnel de service qualifié dans les circonstances suivantes:
a) Quand le cordon d'alimentation est endommagé.
b) Quand on a déversé du liquide ou des objets sont tombés à l'intérieur.
c)Quand l'appareil a été exposé à la pluie ou à l'eau.
d)Quand l'appareil ne marche pas normalement en suivant le mode d'emploi.
Réglez seulement les contrôles qui sont mentionnés dans le mode d'emploi, car tout maniement des autres contrôles peut provoquer des dommages et peut souvent demander l'intervention d'un technicien qualifié pour remettre l'appareil en marche.
e) Quand on a fait tomber l'appareil ou quand il a été endommagé autrement.
f) Quand l'appareil change abruptement de performance – ceci indique le besoin de réparation.
19.Pièces de rechange – Au cas où vous auriez besoin de pièces de rechange,veuillez vérifier que le technicien s'est servi de pièces spécifiées par le fabricant ou que ces pièces ont les mêmes caractéristiques des pièces d'origine. Des substitutions non autorisées peuvent provoquer un incendie, un choc électrique ou d'autres dangers.
20.Vérification de sécurité – lors du service ou des réparations sur cet appareil,demandez au technicien de service de bien vouloir faire une vérification de sécurité pour confirmer que l'appareil est en bon état de marche.
21.Montage sur mur ou plafond – L'appareil doit être monté seulement selon les conseils du fabricant.
22.Chaleur – L'appareil doit être situé à distance de sources de chaleur telles que radiateurs, bouches d'air chaud, cuisinières ou autres appareils (y compris les amplificateurs) qui dégagent de la chaleur. Les piles ne doivent pas être exposées à la chaleur excessive telle l'ensoleillement, le feu ou toute situation similaire.

AVERTISSEMENT: Tout changement ou modification à cet appareil qui n'est pas spécifiquement approuvé par la personne responsable peut annuler l'autorité de l'utilisateur à se servir de l'équipement.

AVIS: Cet équipement fait l'objet d'essais et a été déclaré conforme aux limites d'un appareil numérique de Classe B, selon la Section 15 du règlement FCC. Ces limites sont conçues pour protéger contre les émissions parasites dans une installation résidentielle. Cet équipement génère, utilise et peut émettre de l'énergie à fréquence radio et peut être à la source d'émissions parasites qui brouillent les communications radio au cas où il n'est pas installé et utilisé selon les instructions. Ceci dit, il n'est pas garanti que des émissions parasites ne résultent pas d'une installation particulière. Au cas où des émissions parasites à la réception radio ou télévision en résulteraient, on peut confirmer que l'appareil en est la source en activant le bouton marche/arrêt. L'utilisateur peut ensuite éliminer ces émissions en choisissant une ou plusieurs des méthodes suivantes:

- réorienter l'antenne de réception ou la changer de place
- éloigner l'équipement du receveur
- brancher l'équipement sur un circuit différent de celui sur lequel le receveur est branché
- consulter le revendeur ou un technicien de télévision qualifié pour des conseils.

AVERTISSEMENT :

POUR ÉVITER DES RISQUES D'INCENDIE OU DE CHOC ÉLECTRIQUE, N'EXPOSEZ PAS CET APPAREIL À LA PLUIE NI À L'HUMIDITÉ. N'ENLEVEZ PAS LE COUVERCLE. LES TÉMOINS SONT SOUDÉS EN PLACE. L'INTÉRIEUR NE CONTIENT AUCUN COMPOSANT À RÉPARER PAR L'UTILISATEUR. CONFIEZ VOTRE APPAREIL SEULEMENT AU PERSONNEL DE SERVICE QUALIFIÉ.

	AVERTISSEMENT : RISQUES DE CHOC ELECTRIQUE. NE PAS OUVRIR.	
Le symbole de l'éclair avec la pointe de flèche à l'intérieur d'un triangle équileur a pour but d'alerter l'utilisateur de la présence de <<voltage dangereux>> non isolé à l'intérieur du coffret du produit qui est suffisamment grave pour causer un risque de choc électrique aux personnes.	AVERTISSEMENT:Pour RéDUIRe Les risques de choc électrique,. N'enlevez pas le couvercle(OU LE DOS). L'intérieur ne contient aucun composant à réparer par l'utilisateur. Confiez votre aPPAREIL seulement au personnel de service qualifié.	Le point d'exclamation à l'intérieur d'un triangle équilatéral a pour but d'alerter l'utilisateur de la présence d'instructions importantes sur l'opération et l'entretien dans le manuel de l'utilisateur livré avec l'appareil.

Spécifications techniques

Gamme de fréquences	: FM 88 à 108 MHz
Gamme de fréquences	: AM 530 à 1700KHz
Source d'alimentation	: Adaptateur CA 120V~60Hz/CD 7.5V @ 0,6 ampéres,inclus
Consommation	: 4.5W
Haut-parleur	: 4Ω / 3W x 1

*LEFABRICANT RESERVE LE DROIT DE CHANGER LA CONCEPTION ET LES SPECIFICATIONS SANS PREAVIS

CROSLEY
1220 East Oak Street • Louisville, Kentucky 40204
www.crosleyradio.com

Bienvenue

Merci d'avoir acheté l'appareil Crosley SONGBIRD (CR8006A). Avant d'utiliser l'appareil, veuillez lire attentivement ce manuel et conservez-le comme référence.

À propos de ce manuel

Les instructions de ce manuel décrivent les fonctions de commande de l'appareil CR8006A. Inclus dans cet emballage :

- Radio Songbird
- Adaptateur CA
- Câble d'entrée AUX
- 2 piles boutons

Table des matières

Pour commencer

Emplacement des commandes 15
Déballage 16
Source d'alimentation 16

Utilisation

Utilisation du calendrier et de l'horloge 17
Utilisation de la radio 17
Utilisation de la lecture automatique 18
Entrée auxiliaire 18
Prise pour casque d'écoute 19

Généralités

Guide de dépannage 20
Garantie 21

Emplacement des commandes

Commandes de l’appareil

1. LCD
2. Bouton de volume
3. Bouton de syntoniseur
4. Fréquence radio
5. Indicateur de mode de paramétrage d’alarme
6. Indicateur de chronomètre
7. Indicateur ON/OFF de l’alarme
8. Indicateur de mode rappel d’alarme
9. Date
10. Température
11. Heure
12. Bouton « ADJ » (Ajuster)
13. Bouton C/F (Celsius/Farhenheit)
14. Bouton chronomètre
15. Prise d’entrée AUX
16. Prise d’entrée CC
17. Prise pour casque d’écoute
18. Bouton « Set » (Régler)
19. Bouton « Mode »
20. Sélecteur FM/AM
21. Sélecteur Auto/Off/On
22. Compartiment des piles
23. Adaptateur CA

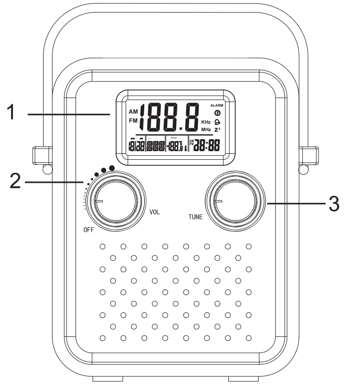

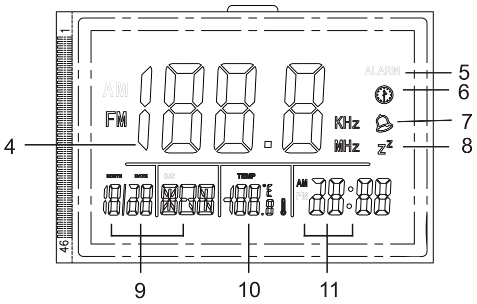

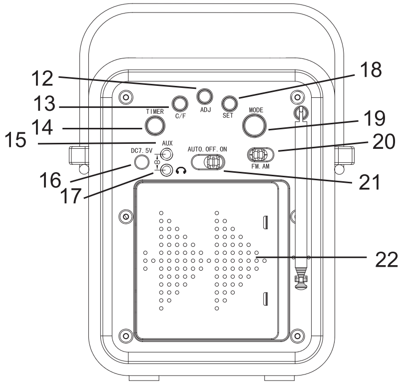

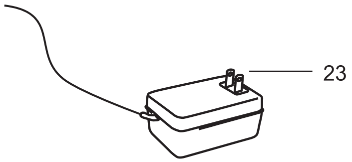

Pour commencer

Déballage

1. Retirez le matériel d'emballage de l'appareil.
   Remarque : conservez tout le matériel d'emballage.
2. Retirez l'attache de l'adaptateur CA (23).
3. Retirez le câble audio fourni de la boîte d'accessoires.

   Remarque :Conservez le câble pour le raccordement d'un composant audio portable.

Source d'alimentation

1. Retirez l'attache de l'adaptateur CA (23).
2. Branchez l'adaptateur CA (23) sur une prise murale appropriée.
3. Branchez la petite extrémité de l'adaptateur sur la prise d'entrée CC (16), à l'arrière de l'appareil.

Remarque : le calendrier et l'horloge nécessitent deux piles boutons. La radio nécessite cinq piles AA ou l'adaptateur CA fourni.

Utilisation

Utilisation du calendrier et de l'horloge

1. Retirez le séparateur en plastique transparent inséré entre les piles boutons situées dans le compartiment de la pile (22).

2. Pour régler l'heure et la date, appuyez sur le bouton SET (Régler) (18) pour accéder au mode de réglage. La valeur modifiable se met à clignoter. Appuyez sur SET (Régler) (18) plusieurs fois pour régler l'heure, les minutes, l'année, le mois et le jour. Appuyez sur ADJ (Ajuster) (12) pour augmenter la valeur correspondante ou sur C/F (13) pour la diminuer. Appuyez sur le bouton MODE (19) à tout moment durant le réglage pour quitter ce mode immédiatement et retourner au mode d'affichage par défaut. Sous le mode d'affichage par défaut, appuyez sur le bouton ADJ (Ajuster) (12) pour basculer entre les formats d'affichage 12 heures et 24 heures. Appuyez sur C/F (13) pour basculer entre les formats d'affichage de température Celsius et Fahrenheit.

3. Pour régler l'alarme et le rappel d'alarme, réglez le sélecteur de fonctions situé à l'arrière de l'appareil en position OFF, placez le BOUTON DE VOLUME (2) en position OFF, veillez à ce que l'horloge soit au mode d'affichage par défaut, appuyez sur le bouton MODE (19) une fois pour accéder au mode de paramétrage d'alarme. L'indicateur « ALARM » (Alarme) s'affiche sur l'écran LCD. Utilisez le bouton ADJ (Ajuster) (12) pour activer et désactiver le mode d'alarme. Appuyez une fois pour activer le mode d'alarme normal (), appuyez deux fois pour activer le mode de rappel d'alarme (zz) et appuyez trois fois pour désactiver le mode d'alarme. Appuyez sur le bouton SET (Régler) (18) pour régler l'heure, les minutes, l'intervalle de rappel d'alarme (1 à 60 minutes) et le son de l'alarme (8 options). Appuyez sur ADJ (Ajuster), (12) pour augmenter la valeur ou sur C/F (13) pour la diminuer. Sous le mode d'alarme normal appuyez sur n'importe quel bouton pour arrêter l'alarme; sous le mode de rappel d'alarme, appuyez sur le bouton SET (Régler) (18) pour arrêter complètement l'alarme et sur n'importe quel bouton pour maintenir le rappel d'alarme à l'intervalle que vous avez défini.

Utilisation du calendrier et de l'horloge

4. Pour enclencher le compte à rebours, réglez le sélecteur de fonctions situé à l'arrière en position OFF et BOUTON DE VOLUME (2) en position OFF. Réglez le sélecteur de fonctions situé à l'arrière en position OFF, placez le bouton de volume (2) en position OFF, appuyez sur le bouton TIMER (Chronomètre) (14) pour enclencher le mode compte à rebours. Le symbole « » s'affiche sur l'écran LCD. Appuyez sur SET (Régler) (18) pour régler l'heure, les minutes et les secondes. Appuyez sur ADJ (Ajuster) (12) pour augmenter la valeur et sur C/F (13) pour la diminuer. Appuyez à nouveau sur TIMER (Chronomètre) (14) pour enclencher le compte à rebours. L'alarme sonore sélectionnée retentit lorsque le compte à rebours atteint 0:00:00. Si le sélectionneur de fonctions (21) est réglé sur AUTO plutôt que sur OFF, et que le BOUTON DE VOLUME (2) n'est pas sur la position OFF, la station radio sélectionnée sera diffusée lorsque le compte à rebours atteint 0:00:00.

Utilisation de la radio

1. Réglez le sélecteur de fonctions en position ON et réglez le sélecteur AM/FM sur la bande radio désirée.
2. Placez le BOUTON DE VOLUME (2) au niveau de volume désiré.
3. Placez le BOUTON DE SYNTONISEUR (3) sur la station radio désirée. Réglez l'antenne pour une meilleure réception de signaux, si nécessaire.

Utilisation

Utilisation de la lecture automatique

1. Réglez le sélecteur de fonctions sur la position OFF, placez le BOUTON DE VOLUME sur le volume souhaité.
2. Suivez les étapes de réglage de l'alarme pour régler l'heure de lecture automatique.
3. Lorsque l'horloge indique l'heure d'alarme, si le BOUTON DE VOLUME (2) est en position OFF, l'alarme sonore sélectionnée (8 options) retentit. Si le BOUTON DE VOLUME (2) n'est pas en position OFF, la station radio sélectionnée sera diffusée.

Remarque : Pour entendre l'alarme sonore lorsque l'horloge atteint l'heure d'alarme prédéfinie, assurez-vous que la radio ne soit pas connectée à des appareils audio externes par le baisde la PRISE D'ENTRÉE AUX (15), sinon le son ou la station radio sera coupé.

Entrée auxiliaire

1. Vous pouvez connecter des composants externes à votre appareil en utilisant l'entrée auxiliaire.
2. Branchez le câble auxiliaire dans la PRISE D'ENTRÉE AUX (15) située à l'arrière de la radio portable.
3. Branchez l'autre extrémité du câble auxiliaire dans la prise de sortie du composant externe souhaité.
4. Vérifiez le niveau du volume de votre composant externe.
5. Branchez l'ADAPTATEUR (23) sur la prise et la PRISE D'ENTRÉE CC (16) à l'arrière de l'appareil correspondant.

Utilisation

Utilisation de la prise pour casque d'écoute

1. Branchez le casque d'écoute à la PRISE POUR CASQUE D'ÉCOUTE (17).
2. Réglez le volume au niveau désiré.

REMARQUE : le son des haut-parleurs de l'appareil est coupé lorsque vous utilisez un casque d'écoute.

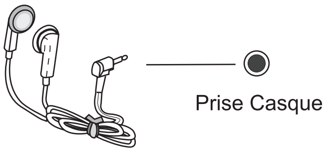

REMARQUE : le casque d'écoute n'est pas inclus avec l'appareil.

Utilisation

Dépannage

L'appareil ne fonctionne pas.

1. Veillez à ce que l'adaptateur CA soit branché à la prise secteur et que la prise CC soit branchée correctement à l'arrière de l'appareil.
2. Vérifiez le sélecteur de fonctions à l'arrière de l'appareil et veillez à ce qu'il ne soit pas en position OFF.

Le son est déformé.

1. Pour écouter de la musique à partir de l'appareil externe à l'aide de la « PRISE D'ENTRÉE AUX », désactivez tous les paramètres EQ de l'appareil.
2. Baissez le volume de la radio ou de l'appareil externe.

L'écran LCD est sombre.

1. Remplacez les piles boutons ou les piles AA.

GARANTIE LIMITÉE DU FABRICANT

Crosley Radio, Inc. garantit que le produit est exempt de vices matériels et de fabrication s'il est soumis à une utilisation normale pendant une période d'un an à compter de la date d'achat originale. Cette garantie n'est pas transférable. Si le produit est jugé défectueux pendant la période de garantie, l'appareil sera réparé ou remplacé, et ce, à la discrétion de Crosley Radio. Cette garantie couvre les défauts de fabrication et une utilisation normale par un consommateur, mais NE couvre PAS les pannes ou les dommages causés par un abus, un accident, une altération, un usage inapproprié, la négligence, une usure anormale, un entretien inadéquat, une utilisation commerciale ou déraisonnable, une surtension, une mauvaise manipulation, un accident, une catastrophe naturelle ou une tentative de réparation par un agent de service non autorisé. Les dommages cosmétiques ainsi que les dommages aux cordons d'alimentation et aux antennes ne sont également pas couverts.

Si ce produit ne fonctionne pas de manière satisfaisante, il est préférable de d'abord communiquer avec notre équipe d'assistance technique pour obtenir du soutien afin de s'assurer qu'il est utilisé correctement.

Soutien technique et questions sur le produit
APPELEZ SANS FRAIS : 1-888-CROSLEY
(1-888-276-7539)

Veuillez contacter le revendeur auprès duquel l'appareil a été acheté s'il est déterminé qu'il n'est effectivement plus opérationnel. Dans de nombreux cas, votre détaillant sera en mesure de vous fournir un appareil de remplacement sans frais dans le cadre de sa politique de retour. Si la période de retour au détail est expirée, veuillez communiquer directement avec Crosley Radio pour participer au programme de protection d'un an.

Programme de garantie d'un (1) an de Crosley
APPELEZ SANS FRAIS : 1-800-926-7801

Vous aurez besoin de contacter nos bureaux du lundi au vendredi de 8 h à 17 h HNE pour obtenir un numéro AR (autorisation de retour) Vous serez chargé d'envoyer l'appareil (à vos frais) à nos bureaux dans son emballage original (ou un substitut raisonnable pour éviter tout dommage). Vous devrez marquer clairement votre numéro AR sur l'emballage extérieur et inclure le reçu de vente original (ou une copie) indiquant la date d'achat, le montant payé et le lieu d'achat. Vous aurez aussi besoin d'inclure votre nom complet, votre adresse de livraison et votre numéro de téléphone de jour. Vous recevrez comme instruction d'inclure un chèque ou un mandat-poste pour couvrir les frais d'expédition de retour et de manutention applicables. Un conseiller Crosley confirmera les frais d'expédition liés à la taille et au poids de votre produit. Les produits retournés ne seront pas expédiés à des boîtes postales. Crosley Radio ne sera pas responsable des retards ou des réclamations non traitées résultant de la défaillance de la part d'un acheteur de fournir l'ensemble ou une partie des informations nécessaires.

Il n' existe aucune garantie expresse autre que celles cit ées ci-dessus.
La preuve d' achat du consommateur est la seule preuve du droit à la garantie.

Cette garantie donne à l' acheteur des droits l égaux spécifiques en plus de droits qui peuvent varier d' un État à l' autre.

Conformément à la loi «Moss-Magnuson Warranty Act» du 10 juillet 1975, il s' agit de ce que l' on appelle une «garantie limit ée», ce qui ne compromet en rien les normes élev ées en mati ère de qualit é de la fabrication de Crosley Radio.

CROSLEY

CR8006A

SONGBIRD

Manual del Usuario

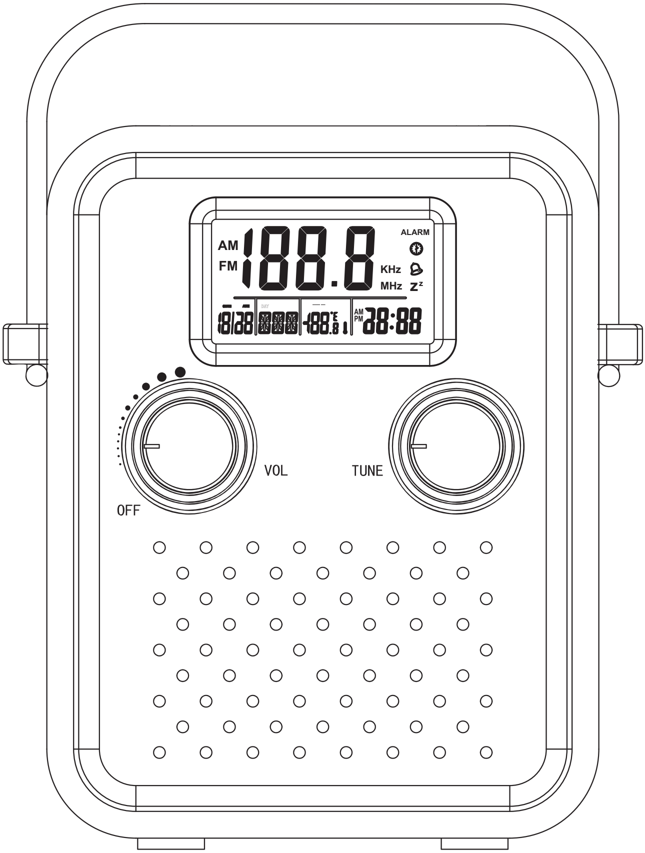

www.crosleyradio.com

AVISO IMPORTANTE DE SEGURIDAD

POR FAVOR LEA CON MUCHO CUIDADO LAS PRÉCAUCIONES SIGUIENTES QUE SE APLICAN À SU EQUIPO.

1. Léa las instrucciones – Hay que leer todas las instrucciones sobre la operación y los avisos de seguridad antes I aparato en marcha.
2. Guarde las instrucciones – Hay que guardar las instrucciones en lugar seguro para uso posterior.
3. Respete las advertencias – Hay que seguir todas las advertencias de seguridad impresos en el aparato y en las escritas.
4. Siga las instrucciones – Hay que seguir todas las instrucciones para la operación del aparato.
5. Limpieza – Desenchufe el aparato del tomacorriente antes de limpiarlo. No utilice productos de limpieza líquidos ó aerosoles. Utilice un trapo seco.
6. Accesorios – No utilice accesorios que no son autorizados por el fabricante del producto porque pueden causar riesgos.
7. Agua y humedad – No utilice este aparato en la proximidad del agua – por ejemplo, cerca de una tina, de un fregadero, de un lavadero, en un sótano húmedo ó cerca de una piscina ó cualquier ambiente similar.
8. Hay que desplazar el aparato con precaución en el caso que se encuentra sobre una base. Las paradas demasiado bruscas, la fuerza excesiva ó las superficies irregulares pueden causar la caída del aparato.

9. Ventilación – La caja del aparato lleva ranuras y aberturas para la ventilación, para asegurar una operación fiable y para impedir que se sobrecaliente. No hay que tapar ni cubrir estas aberturas. No hay que poner el aparato sobre una cama, un sofá, una alfombra ó cualquier otra superficie que pueda tapar estas aberturas. No hay que poner el aparato en un estante ó en un muestrario a menos de asegurar una ventilación adecuada y seguir las instrucciones del fabricante.
10. Fuentes de energía – Este aparato debe alimentarse solamente con el tipo de energía indicado en la etiqueta. En el caso de que Usted no esté seguro del tipo de energía disponible para su casa, haga el favor de consultar a su vendedor ó a su compañía de energía. En el caso de productos para operación con baterías u otras fuentes de energía, consulte con el manual del usuario.

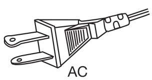

AC Polarized Plug

11. Puesta a tierra o polarización – Este aparato está equipado de una ficha polarizada de cordón de energía en corriente alternativa (una ficha con una broca más ancha que la otra). Esta ficha puede enchufarse en el tomacorriente en un solo sentido. Esto es un dispositivo de seguridad. Si la ficha no entra en el tomacorriente, hay que darla media vuelta y intentar de enchufarla de nuevo. Si aún la ficha no quiere entrar en el tomacorriente, contacte a su electricista para cambiar su tomacorriente obsoleto. No trate de deformar el dispositivo de seguridad de la ficha polarizada
12. Energía – Protección de los cordones – Coloque los cordones de energía de manera que no se pisen o que no se aprieten por objetos en la proximidad o colocados de por encima. Hay que poner una atención especial en los cordones dónde entran en los tomacorriente, en los tomacorriente multiples y también dónde salen del aparato mismo.
13. Rayos – Para dar más protección a su aparato durante las tormentas con relámpagos ó cuando se encuentra sin uso durante ratos largos, hay que desenchufarlo del tomacorriente y también desconectar la antena ó el sistema de cable. Esto evita los daños al producto debidos a los rayos ó a los sobrecargos de energía.
14. Líneas de transmisión – No hay que colocar un sistema de antena exterior en la proximidad de líneas de transmisión eléctrica u otros circuitos de voltaje ó de luces dónde el sistema de antena corra el riesgo de caer sobre tales líneas. Al momento de hacer la instalación de un sistema de antena exterior hay que poner mucha atención en no venir en contacto con estas líneas, lo que puede resultar en riesgo de muerte.
15. Sobrecargo – No sobrecargue los tomacorriente, los cordones ó los tomacorriente multiples. Toda falta de respetar esta advertencia puede causar un incendio ó un choque eléctrico.
16. Introduccion de objetos ó de líquido. No introduzca jamás cualquier objeto por las ranuras ó las aberturas que pueda venir en contacto con los puntos de voltaje ó hacer corto-circuito que puede causar un incendio ó un choque eléctrico. No derrame jamás ningún líquido sobre el aparato.
17. Reparación – No tente de reparar este aparato usted mismo porque al abrir la caja usted corre el riesgo de venir en contacto con el voltaje ó con otros riesgos. Confíe toda reparación al personal de servicio calificado.
18. Daños que necesitan una reparación – Desenchufe el aparato del tomacorriente y contacte al personal de servicio calificado en las circunstancias siguientes:
    a. Cuando el cordón de energía está dañado.
    b. Cuando se ha derramado algún líquido ó un objecto alguno se ha caído al interior.
    c. Cuando el aparato ha sido expuesto a la lluvia ó al agua.
    d. Cuando el aparato no funciona normalmente con seguir las instrucciones de uso. Toque solamente los mandos que son indicados en las instrucciones de uso, puesto que con tocar los otros mandos usted puede causar daños y muchas veces esto puede necesitar la intervención de un técnico calificado para poner el aparato en marcha.
    e. Cuando se ha dejado caer el aparato ó cuando se ha dañado de cualquier manera.
    f. Cuando el aparato cambia abruptamente de funcionamiento – esto indica la necesidad de reparación.
19. Piezas de repuesto – En el caso que Usted necesita piezas de repuesto, hay que verificar que el técnico ha puesto las piezas especificadas por el fabricante ó que estas piezas tengan las mismas características de las piezas de orígen. Las substituciones no autorizadas pueden causar un incendio, un choque eléctrico u otros riesgos.
20. Verificación de seguridad– al momento de hacer servicio ó reparaciones en este aparato, pida al técnico de servicio de hacer una verificación de seguridad para confirmar que el aparato está en buenas condiciones de marcha.
21. Fijación a la pared ó en el techo – El aparato debe fijarse solamente según los consejos del fabricante.
22. Calor – El aparato debe situarse a distancia de fuentes de calor tales como los radiadores, las bocas de aire caliente, cocinas u otros aparatos (y también los amplificadores) que desprenden calor.

ADVERTENCIA: Todo cambio ó modificación a este aparato que no está especificamente aprobado por la persona responsable puede cancelar la autoridad del usuario a usar el equipo.

AVISO: Este equipo ha sido objeto de ensayos y se ha declarado conforme a los límites de un aparato digital de Clase B, según la Sección 15 del reglamento FCC. Estos límites son concebidos para proteger contra las emisiones perjudicales en una instalación residencial. Este equipo genera, utiliza y puede emitir energía de frecuencia radio y puede ser la fuente de emisiones perjudicales que enturbian las comunicaciones radio en el caso de no ser instalado y utilizado según las instrucciones. Con decir esto, no hay garantía que la interferencia no resulta de una instalación específica. Si este equipo causa interferencia, perjudica a la radio ó a la recepción de televisión, se puede determinar apagando y encendiendo el equipo. El usuario está alentado a corregir la interferencia por una ó varias de las siguientes maneras:
- reorientar la antena de recepción ó cambiarla de lugar
- aumentar la distancia entre el equipo y el receptor
- conectar el equipo a un circuito diferente del que el receptor está conectado.
- consultar al vendedor ó a un técnico de televisión calificado para consejos.

¡ ATENCIÓN !

PARA RÉDUCIR LOS RIESGOS DE CHOQUE ELÉCTRICO, NO EXPONGA ESTE APARATO A LA LLUVIA NI A LA HUMEDAD. NO QUITE LA TAPA. LOS PILOTOS SON SOLDADOS EN LUGAR. EL INTERIOR NO CUENTA CON COMPONENTES A REPARAR POR EL USUARIO. CONFÍE SU APARATO SOLAMENTE AL PERSONAL DE SERVICIO CALIFICADO.

El símbolo de rayo con punto de flecha al interior del triángulo equilateral lleva el propósito de poner al usuario sobre aviso de la presencia de «voltaje peligroso» no aislado al interior de la caja del aparato que es suficientemente grave para causar un riesgo de choque eléctrico a las personas.

¡ ATENCIÓN !
RIESGOS DE CHOQUE ELÉCTRICO NO ABRIR

¡ ATENCIÓN ! PARA REDUCIR LOS RIESGOS DE CHOQUE ELÉCTRICO, NO QUITE LA TAPA (Ó LA PARTE DE ATRÁS). EL INTERIOR NO CUENTA CON NINGÚN COMPONENTE A REPARAR POR EL USUARIO. CONFÍE SU APARATO SOLAMENTE AL PERSONAL DE SERVICIO CALIFICADO.

El signo de admiración al interior del triángulo equilateral lleva el propósito de poner al usuario sobre aviso de la presencia de instrucciones importantes concernientes a la operación y al mantenimiento que se encuentran en el manual del usuario librado con el aparato.

Especificaciones técnicas

Banda de frecuencias de	: FM 88 a 108 MHz
Banda de frecuencias de	: AM 530 a 1700 KHz
Fuente de energía	: Adaptador(incluído)CA 120V~60Hz/CD 7.5 V-0,6 amperios
Consumo	: 4.5W
Parlantes	: 4Ω / 3W x 1

* EL FABRICANTE SE RESERVA EL DERECHO DE CAMBIAR LA CONCEPCIÓN Y LAS ESPECIFICACIONES SIN PREAVISO.

CROSLEY
1220 East Oak Street • Louisville, Kentucky 40204
www.crosleyradio.com

Bienvenido

Gracias por comprar la radio SONGBIRD (CR8006A) de Crosley. Antes de operar esta unidad, lea atentamente este manual y consérvelo para el futuro.

Acerca de este manual

Las instrucciones de este manual describen la función de los controles de la CR8006A.
Este paquete incluye:

- Radio Songbird
- Adaptador de CA
- Cable de ENTRADA AUXILIAR
- Baterías x 2

Índice

Inicio

Localizadores de control 26
Desembalaje 27
Fuente de alimentación.................... 27

Funcionamiento

Funcionamiento del calendario y el reloj.. 28
Funcionamiento de la radio 28
Funcionamiento de la reproducción automática................. 29
Entrada auxiliar 29
Conector de los auriculares 30

General

Guía de solución de problemas...... 31
Garantía 32

Localizadores de controles

Controles de la unidad

1. LCD
2. Perilla de volumen
3. Perilla de sintonización
4. Radiofrecuencia
5. Indicador del modo Ajuste de alarma
6. Indicador del temporizador
7. Indicador de ENCENDIDO/APAGADO de la alarma
8. Indicador de modo Repetición de alarma
9. Fecha
10. Temperatura
11. Hora
12. Botón de regulación
13. Botón C/F (grados centígrados/fahrenheit)
14. Botón temporizador
15. Conector de la ENTRADA AUXILIAR
16. Conector de la ENTRADA DE CC
17. Conector de auriculares
18. Botón de ajuste
19. Botón de modo
20. Interruptor de FM/AM
21. Interruptor de encendido/apagado/automático
22. Compartimiento de las baterías
23. Adaptador de CA

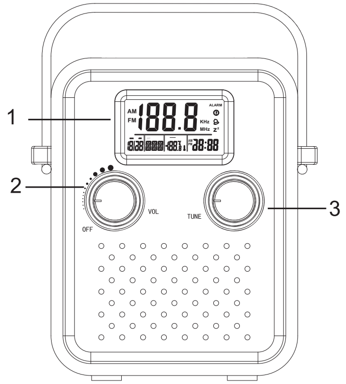

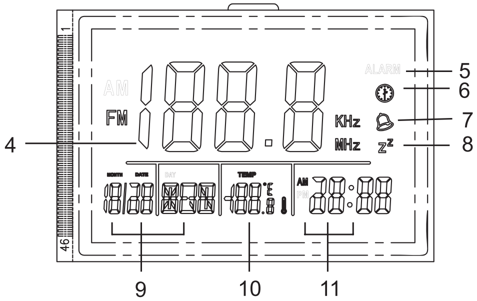

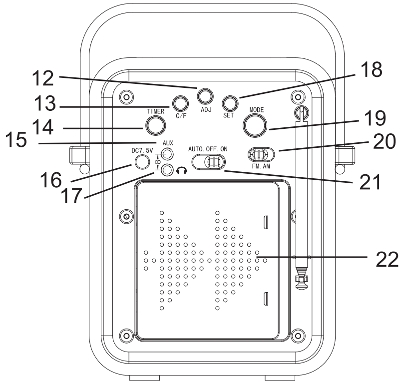

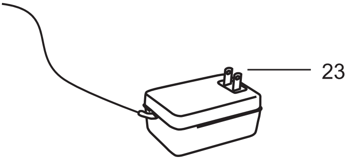

Inicio

Desembalaje

1. Quite los materiales de embalaje de la unidad.
   Nota: Conserve todos los materiales de embalaje.
2. Quite la atadura del adaptador de CA (23).
3. Quite el cable de audio proporcionado de la caja de regalo.
   Nota: Guarde el cable para la conexión del componente de audio portátil.

Fuente dealimentación

1. Quite la atadura del adaptador de CA (23).
2. Enchufe el adaptador de CA (23) en la salida adecuada de la pared.
3. Enchufe el extremo pequeño del adaptador de alimentación en el conector de ENTRADA DE CC (16) situado en la parte posterior de la unidad.

Nota: El calendario y el reloj usan dos baterías. La radio usa cinco baterías AA o el adaptador de CA que se suministra.

Funcionamiento

Funcionamiento del calendario y el reloj

1. Retire el separador de plástico transparente inserto entre las baterías que están situadas dentro del compartimiento de baterías (22).
2. Para cambiar el ajuste de la fecha y la hora, pulse el botón de AJUSTE (18) para acceder al modo de ajuste. El valor que se puede cambiar en ese momento empieza a parpadear. Pulse el botón de AJUSTE (18) varias veces para desplazarse por los valores hora/minuto/año/mes/día. Pulse el botón de REGULACIÓN (12) para aumentar el valor correspondiente o el botón C/F (13) para reducirlo. Pulse del botón de MODO (19) en cualquier momento durante el modo de ajuste para salir de este modo de inmediato y volver al modo de visualización predeterminado. Cuando está en el modo de visualización predeterminado, pulse el botón de REGULACIÓN (12) para pasar del formato de visualización de la hora de 12 horas al de 24 horas y viceversa; pulse el botón C/F (13) para pasar del formato de visualización de la temperatura en grados centígrados al de visualización en grados farenheit y viceversa.
3. Para ajustar la alarma y la repetición de alarma, ajuste el interruptor de función (situado en la parte posterior de la radio) en la posición APAGADO, gire la PERILLA DE VOLUMEN (2) a APAGADO, asegúrese de que el reloj esté en el modo de visualización predeterminado y pulse el botón de MODO (19) una vez para acceder al modo de ajuste de la alarma. El indicador "ALARMA" aparece en la pantalla LCD. Use el botón de REGULACIÓN (12) para activar/desactivar el modo de alarma; púlselo una vez para activar el modo de alarma normal ( ), una vez más para activar el modo de repetición de alarma (z^z^) y una tercera vez para desactivar el modo de alarma. Pulse el botón de AJUSTE (18) para desplazarse entre los valores hora/minuto/intervalo de repetición de alarma (1 a 60 minutos)/sonido de la alarma (8 opciones). Pulse el botón de REGULACIÓN (12) para aumentar el valor o C/F para reducirlo. En el modo de alarma normal, pulse cualquier botón para detener la alarma; en el modo de repetición de alarma, pulse el botón de AJUSTE (18) para detener completamente la alarma y cualquier otro botón para mantener activa la repetición de alarma con el intervalo que ha ajustado.

Funcionamiento del calendario y el reloj

4. Para ajustar el temporizador de cuenta regresiva, ajusteel interruptor de función (situado en la parte posterior de la radio) en la posición APAGADO, gire la PERILLA DEVOLUMEN (2) a la posición APAGADO, pulse el botón TEMPORIZADOR (14) para acceder al modo de temporizador de cuenta regresiva; en la pantalla LCD aparecerá "". Pulse el botón de AJUSTE (18) para desplazarse entre los valores hora/minuto/segundo. Pulse el botón de REGULACIÓN (12) para aumentar el valor y C/F (13) para reducirlo. Pulse el botón TEMPORIZADOR (14) una vez más para activar la cuenta regresiva Se reproducirá el sonido seleccionado para la alarma cuando la cuenta regresiva llegue a 0:00:00. Si el interruptor de función (21) se ajusta en AUTOMÁTICO en lugar de APAGADO y la PERILLA DE VOLUMEN (2) se coloca en una posición que no sea la de APAGADO, se reproducirá la estación de radio seleccionada cuando la cuenta regresiva llegue a 0:00:00.

Funcionamiento de la radio

1. Ajuste el interruptor de función en la posición ENCENDIDO y ajuste el conmutador AM/FM en la banda de radio deseada.
2. Gire la PERILLA DE VOLUMEN (2) al nivel de volumen deseado.
3. Gire la PERILLA DE SINTONIZACIÓN (3) a la estación de radio deseada. Si fuera necesario, ajuste la antena para mejorar la recepción de señal.

Funcionamiento

Funcionamiento de la reproducción automática

1. Ajuste el interruptor de función en posición APAGADO y gire la PERILLA DE VOLUMEN al volumen deseado.
2. Siga los pasos para el ajuste de la alarma para ajustar la hora de activación automática.
3. Cuando el reloj llega a la hora de la alarma, si la PERILLA DE VOLUMEN (2) está en la posición APAGADO, se toca el sonido seleccionado para la alarma (8 opciones). Si la PERILLA DE VOLUMEN (2) no está en la posición APAGADO, se reproduce la estación de radio seleccionada.

Nota: Para escuchar el sonido de la alarma/la estación de radio cuando el reloj llega a la hora que se ha ajustado para la alarma, asegúrese de que la radio no esté conectada a ningún dispositivo externo de sonido a través del CONECTOR DE ENTRADA AUXILIAR (15) porque, de lo contrario, se desactivará el sonido de la alarma/la estación de radio.

Entrada auxiliar

1. Puede conectar componentes externos a su unidad mediante la entrada auxiliar.
2. Enchufe el cable auxiliar en el CONECTOR DE ENTRADA AUXILIAR (15) ubicado en la parte posterior de la radio portátil.
3. Enchufe el otro extremo del cable auxiliar en el conector de salida en el componente externo deseado.
4. Controle el nivel del volumen del componente externo.
5. Enchufe el ADAPTADOR DE ALIMENTACIÓN (23) a laalida de alimentación y el CONECTOR DE ENTRADA DE CC (16) en la parte posterior de la unidad.

Funcionamiento

Funcionamiento del conector de los auriculares

1. Conecte los auriculares al CONECTOR DE LOS AURICULARES (17).

2. Ajuste el volumen al nivel de sonido deseado.

NOTA: Cuando use los auriculares, se desactivará el sonido de los parlantes de la unidad.

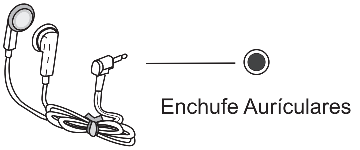

NOTA: No se incluyen los auriculares con la unidad.

Funcionamiento

Solución de problemas

La unidad no funciona.

1. Asegúrese de que el adaptador de alimentación de CA esté enchufado en la pared y el conector de CC esté enchufado correctamente en la parte posterior de la unidad.
2. Verifique el interruptor de función en la parte posterior de la unidad y asegúrese de que no esté en la posición APAGADO.

El sonido está distorsionado.

1. Cuando reproduzca música desde el dispositivo externo usando el "CONECTOR DE ENTRADA AUXILIAR", desactive todo ajuste del ecualizador en ese dispositivo.
2. Baje el volumen de la radio o del dispositivo externo.

La pantalla LCD se ve atenuada.

1. Cambie las baterías o las baterías AA.

GARANTÍA LIMITADA DEL FABRICANTE

Crosley Radio, Inc. garantiza que este producto está libre de defectos de materiales y mano de obra en condiciones normales de uso por un período de un año desde la fecha original de compra. Esta garantía no es transferible. Si se determina que el producto está defectuoso durante el período de garantía, la unidad será reparada o reemplazada a exclusivo criterio de Crosley Radio. Esta garantía cubre defectos de fabricación y los producidos por el uso normal del consumidor y NO cubre daños ni fallas resultantes de abuso, accidente, alteraciones, uso incorrecto, descuido, uso anormal y rotura, mantenimiento inadecuado, uso comercial o poco razonable, daño causado por aumentos de tensión, mal manejo, accidentes, eventos de fuerza mayor o intentos de reparación por parte de un agente de servicio no autorizado. Tampoco están cubiertos los daños superficiales, los cables ni las antenas.

En caso de que este producto no funcione de manera satisfactoria, se recomienda comunicarse primero con nuestro equipo de soporte técnico a fin de que lo asistan para asegurarse de que la unidad funcione correctamente.

Soporte técnico y preguntas sobre el producto
LLAME SIN CARGO AL: 1-888-CROSLEY
(1-888-276-7539)

Si realmente se determina que la unidad ya no puede operarse, comuníquese con el minorista que le vendió el producto. En muchos casos, el minorista podrá ofrecer una unidad de reemplazo sin cargo dentro del alcance de su política de devolución. Si la fecha de devolución del minorista expira, comuníquese directamente con Crosley Radio para participar en el programa de protección de un año.

Programa de garantía de 1 año de Crosley
LLAME SIN CARGO AL: 1-800-926-7801

Deberá comunicarse con nuestras oficinas de lunes a viernes de 8 a.m.a 5 p.m.Hora del Este para obtener un número de autorización de devolución (Return Authorization, RA). Recibirá instrucciones para enviar la unidad (a su cargo) a nuestras oficinas en su embalaje original (o sustituto razonable para evitar que se dañe). Deberá marcar claramente su número de RA en la parte exterior del embalaje e incluir el recibo de venta original (o una copia) que indique la fecha de compra, el monto pagado y el lugar de compra. También deberá incluir su nombre completo, dirección de envío y número de contacto durante el día. Se le solicitará que incluya un cheque o giro postal por cualquier tarifa de gestión y reenvío aplicable. Un asesor de Crosley confirmará las tarifas asociadas con el peso y el tamaño de envío del producto. Los productos devueltos no se enviarán a apartados de correo. Crosley Radio no será responsable por las demoras ni los reclamos sin procesar resultantes de la falla del comprador para proporcionar, en todo o en parte, la información necesaria.

No se ofrecen garantías expresas con excepción de las que se indican anteriormente.
El recibo de compra del comprador es la única prueba de derecho de garantía.

Esta garantía otorga al comprador derechos legales específicos, además de cualquier derecho que pueda variar de un estado a otro.

De acuerdo con la "Moss-Magnuson Warranty Act" de 10 de julio de 1975, esto se denomina "garantía limitada" que no compromete de manera alguna los altos estándares de calidad y mano de obra de Crosley Radio.